グリストラップのふた.com　御中

（イ）（ウ）のタイプで中央部分の、グリストラップの蓋を注文します。

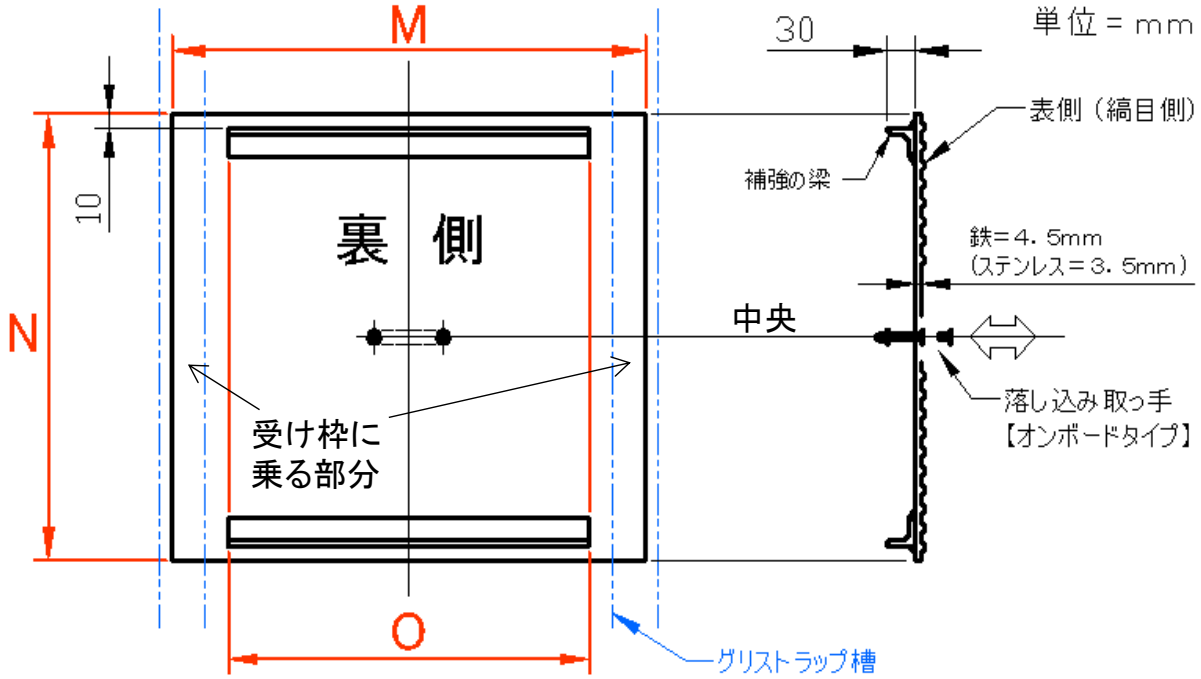

◆数量＝　　枚

◆材質＝ 鉄製に錆び止め塗装□　　ステンレス製□　←どちらかにチェック

◆寸法　M＝　　mm　　N＝　　mm

O＝　　mm

チェック欄
↓

◆蓋のフチと、はまり込む側のステップには、片側 2．5mmほどの余裕がありますか？□

◆ズレ止めや補強の梁と、グリストラップの槽には、10mmほどの余裕がありますか？□

◆蓋の送り先の情報　〒　　－

宛　先	
宛　名	
TEL ／ FAX	／
担当者名	

◆その他の情報（特になければ記入不要です）

グリストラップのふた.com　FAX 086－526－6833